CU-90 Уголок 90°

GAL

TDZ

ОПИСАНИЕ

Свойства и преимущества
- ДЛЯ СОЕДИНЕНИЯ КОНСТРУКЦИЙ ИЗ С-ПРОФИЛЯ
- БЫСТРЫЙ И ПРОСТОЙ МОНТАЖ

Материал
СТАЛЬ 3, ГОСТ 380-2005

Исполнение 1
ГАЛЬВАНИЧЕСКОЕ ЦИНКОВАНИЕ (ГОСТ 9.301-86)
КЛИМАТИЧЕСКОЕ ИСПОЛНЕНИЕ УТ 2,5 СООТВЕТСТВУЕТ (ГОСТ 15150-69)
ДЛЯ ПРОКЛАДКИ ВНУТРИ ПОМЕЩЕНИЙ

Исполнение 2
Термодиффузионное цинкование (ГОСТ Р 9.316-2006)
Климатическое исполнение УТ 1,5 соответствует (ГОСТ 15150-69)
ДЛЯ ПРОКЛАДКИ ВНУТРИ И СНАРУЖИ ПОМЕЩЕНИЙ

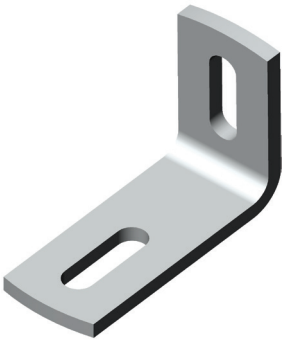

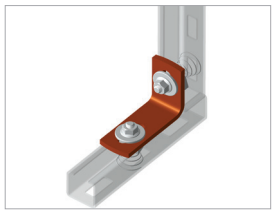

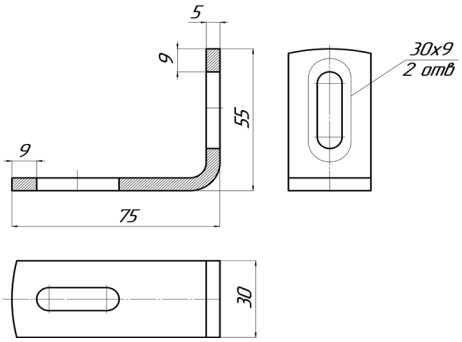

Артикул		S	кг/шт	Уп. min
исполнение 1	исполнение 2	(мм)		
CU-90	CU-90	5	0,12	1

CU-135 Уголок 135°

GAL

TDZ

ОПИСАНИЕ

Свойства и преимущества
- ДЛЯ СОЕДИНЕНИЯ КОНСТРУКЦИЙ ИЗ С-ПРОФИЛЯ
- БЫСТРЫЙ И ПРОСТОЙ МОНТАЖ

Материал
СТАЛЬ 3, ГОСТ 380-2005

Исполнение 1
ГАЛЬВАНИЧЕСКОЕ ЦИНКОВАНИЕ (ГОСТ 9.301-86)
КЛИМАТИЧЕСКОЕ ИСПОЛНЕНИЕ УТ 2,5 СООТВЕТСТВУЕТ (ГОСТ 15150-69)
ДЛЯ ПРОКЛАДКИ ВНУТРИ ПОМЕЩЕНИЙ

Исполнение 2
Термодиффузионное цинкование (ГОСТ Р 9.316-2006)
Климатическое исполнение УТ 1,5 соответствует (ГОСТ 15150-69)
ДЛЯ ПРОКЛАДКИ ВНУТРИ И СНАРУЖИ ПОМЕЩЕНИЙ



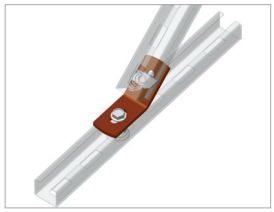

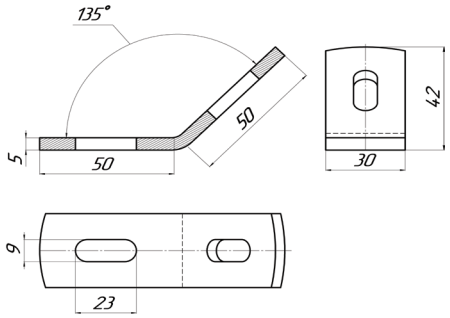

Артикул		L	S	кг/шт	Уп. min
исполнение 1	исполнение 2	(м)	(мм)		
CU-135	CU-135-TDZ	2	5	0,11	1